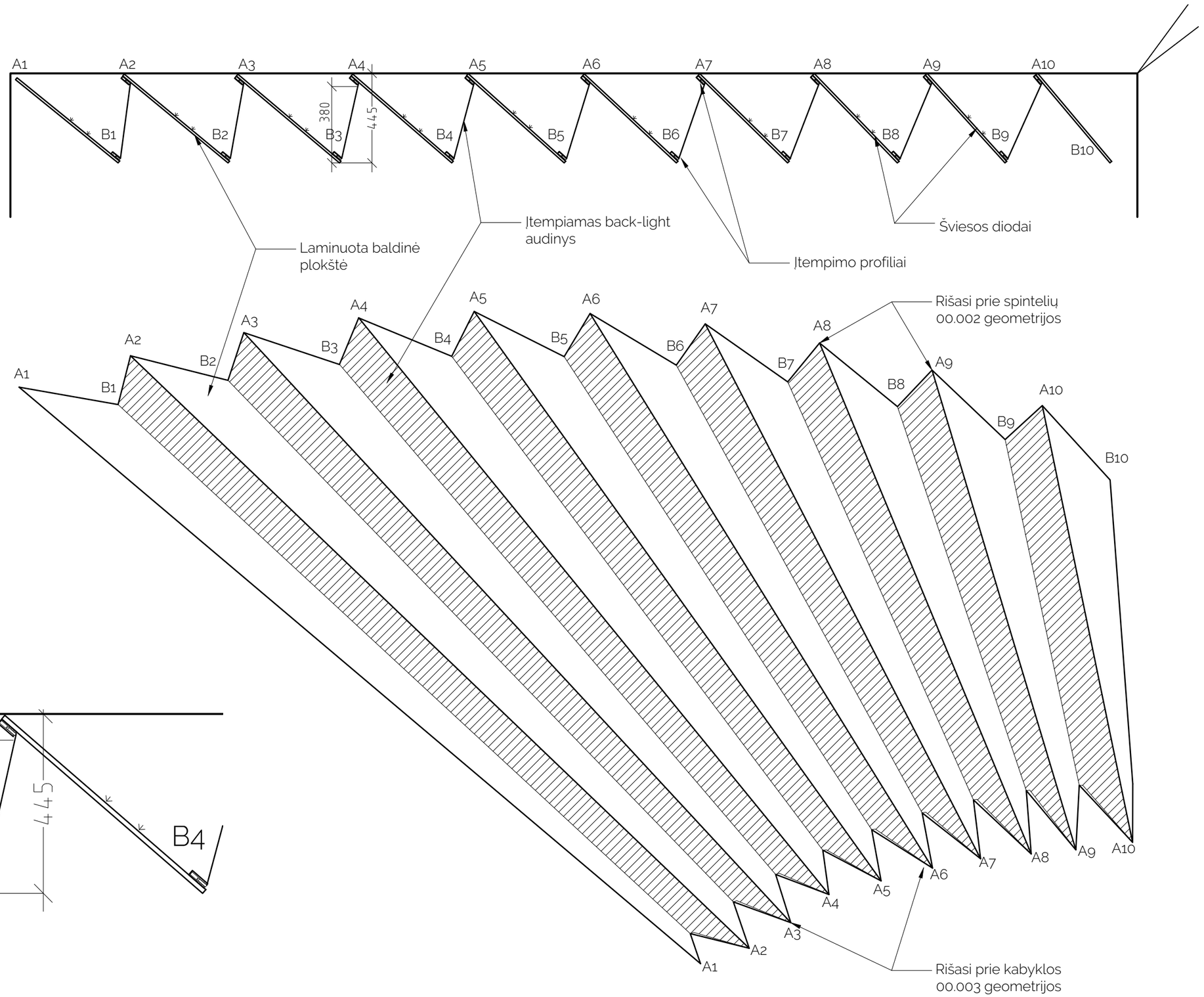
A1
A2
A3
A4
A5
A6
A7
A8
A9
A10
B1
B2
B3
B4
B5
B6
B7
B8
B9
B10
380
445
Laminuota baldinė plokštė
Įtempiamas back-light audinys
Įtempimo profiliai
Šviesos diodai
Rišasi prie spintelių 00.002 geometrijos
Rišasi prie kabyklos 00.003 geometrijos

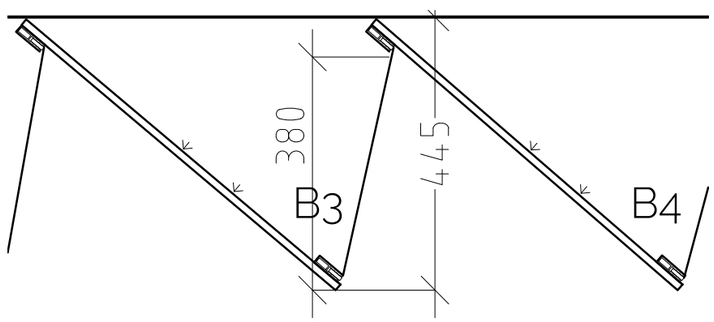
380
445
B3
B4